1 - 1 METSZET

Debreceni út - elválasztás nélküli közös gyalog- és kerékpárút

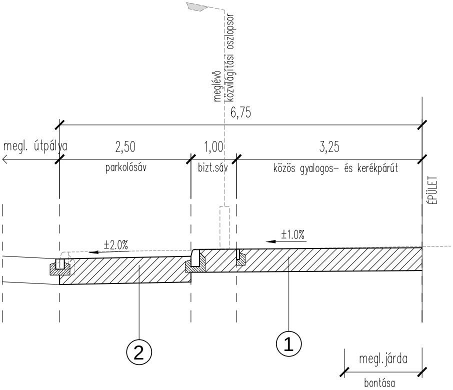
meglévő
közvilágítási oszlopsor
6,75
megl. útpálya
2,50
1,00
3,25
parkolósáv
bizt.sáv
közös gyalogos– és kerékpárút
ÉPÜLET
±2.0%
±1.0%
2
1
megl. járda
bontása

2 - 2 METSZET

Debreceni út - elválasztás nélküli közös gyalog- és kerékpárút

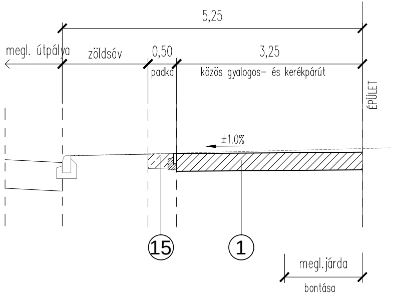
5,25
megl. útpálya
zöldsáv
0,50
3,25
padka
közös gyalogos– és kerékpárút
ÉPÜLET
±1.0%
15
1
megl. járda
bontása

3 - 3 METSZET

Debreceni út töltés menti meglévő úton burkolatfelújítás és kerékpáros nyom felfestése

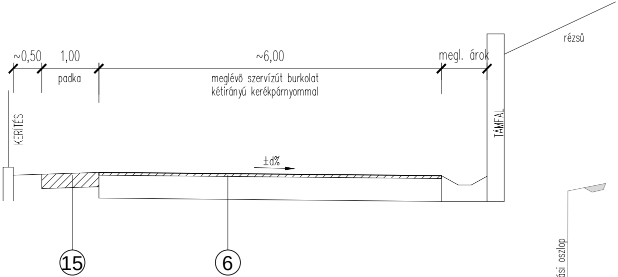
~0,50
1,00
~6,00
megl. árok
rézsü
padka
meglévő szervízút burkolat
kétirányú kerékpárnyommal
KERÍTÉS
TÁMFAL
±d%
15
6

4 - 4 METSZET

Debreceni út - önálló kerékpárút

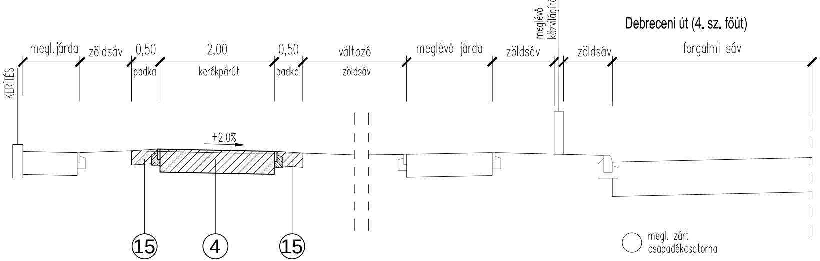
meglévő
közvilágítási oszlop
Debreceni út (4. sz. főút)
megl. járda
zöldsáv
0,50
2,00
0,50
változó
meglévő járda
zöldsáv
zöldsáv
forgalmi sáv
padka
kerékpárút
padka
zöldsáv
KERÍTÉS
±2.0%
15
4
15
megl. zárt
csapadékcsatorna

5 - 5 METSZET

Debreceni út - elválasztás nélküli közös gyalog- és kerékpárút

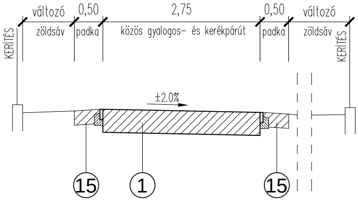
változó
0,50
2,75
0,50
változó
zöldsáv
padka
közös gyalogos- és kerékpárút
padka
zöldsáv
KERÍTÉS
KERÍTÉS
±2.0%
15
1
15

6 - 6 METSZET

Tünde utca - közös gyalog- és kerékpárút

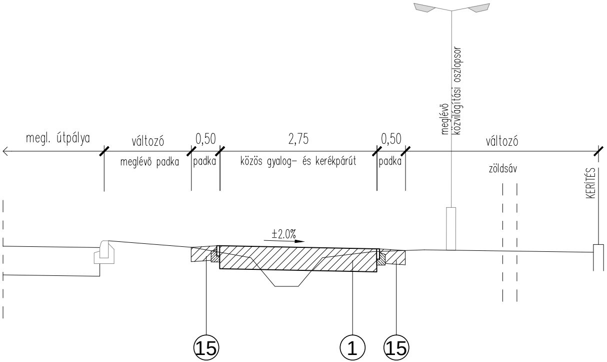
meglévő
közvilágítási oszlopsor
megl. útpálya
változó
0,50
2,75
0,50
változó
meglévő padka
padka
közös gyalog– és kerékpárút
padka
zöldsáv
KERÍTÉS
±2.0%
15
1
15

7 - 7 METSZET

Tünde utca - közös gyalog- és kerékpárút
Hübner Kft. parkolóig

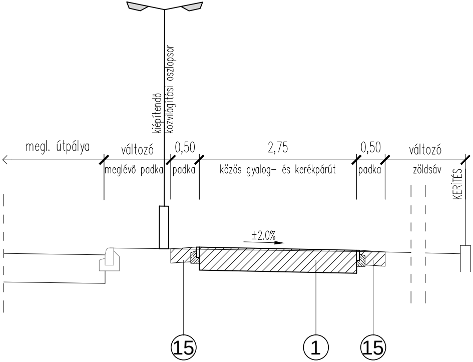
kiépítendő
közvilágítási oszlopsor
megl. útpálya
változó
0,50
2,75
0,50
változó
meglévő padka
padka
közös gyalog– és kerékpárút
padka
zöldsáv
KERÍTÉS
±2.0%
15
1
15

8 - 8 METSZET

Tünde utca - közös gyalog- és kerékpárút
Hübner Kft. parkolótól a Fény utcáig

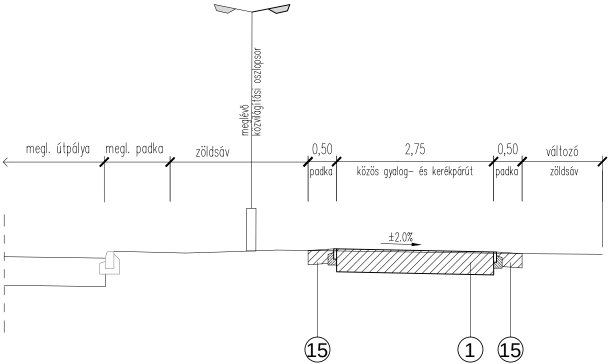
meglévő
közvilágítási oszlopsor
megl. útpálya
megl. padka
zöldsáv
0,50
padka
2,75
közös gyalog– és kerékpárút
0,50
padka
változó
zöldsáv
±2.0%
15
1
15

9 - 9 METSZET

Tünde utca - közös gyalog- és kerékpárút

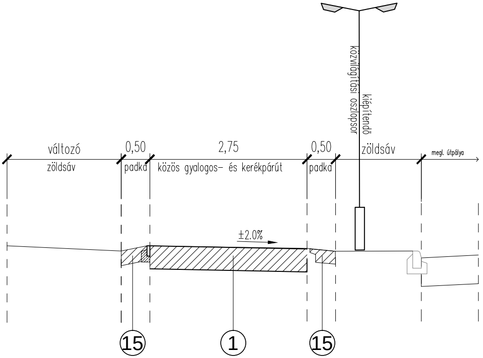
kiépítendő
közvilágítási oszlopsor
változó
zöldsáv
0,50
padka
2,75
közös gyalogos– és kerékpárút
0,50
padka
zöldsáv
megl. útpálya
±2.0%
15
1
15

Dörken felületszivárgó lemez kasírozott geotextíliával
zsalukő támfal
felületi vakolás

① Közös gyalog- és kerékpárút
3 cm AC-8 aszfalt kopóréteg
4 cm AC-11 kötő kötőréteg
20 cm M56 mechanikai stabilizáció
15 cm fagyálló homokos kavics ágyazat Trg≥96%, E2≥50MN/m2

② Aszfalt parkolósáv
4 cm AC-11 kopó aszfalt kopóréteg
4 cm AC-11 kötő aszfalt kötőréteg
6 cm AC-16 alap aszfalt alapréteg
20 cm M56 mechanikai stabilizáció
15 cm fagyálló homokos kavics ágyazat Trg≥96%, E2≥50MN/m2

③ Aszfalt szervizút, kiszolgáló út
6 cm AC-11 kopó aszfalt kopóréteg
20 cm M56 mechanikai stabilizáció
15 cm fagyálló homokos kavics ágyazat Trg≥96%, E2≥50MN/m2

④ Kerékpárút
3 cm AC-8 aszfalt kopóréteg
4 cm AC-11 kötő kötőréteg
20 cm M56 mechanikai stabilizáció
15 cm fagyálló homokos kavics ágyazat Trg≥96%, E2≥50MN/m2

⑤ Ideiglenes közúti átjáró
6 cm AC-11 (F) aszfalt kopóréteg
9 cm AC-22 aszfalt kötőréteg
9 cm AC-22 aszfalt alapréteg
20 cm M56 mechanikai stabilizáció
15 cm fagyálló homokos kavics ágyazat Trg≥96%, E2≥50MN/m2

⑥ Meglévő burkolat profilmarása az ideiglenes közúti átjárónál
4 cm vtg profilmarás
4 cm AC-11 (F) kopó aszfalt kopóréteg

⑮ Padka
10 cm 0/32 mészkő zúzalék

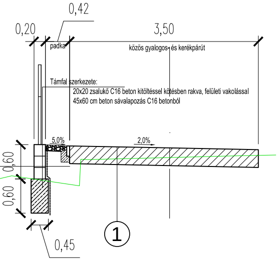
0,42
0,20
3,50
padka
közös gyalogos- és kerékpárút
Támfal szerkezete:
20x20 zsalukő C16 beton kitöltéssel kötésben rakva, felületi vakolással
45x60 cm beton sávalapozás C16 betonból
5,0%
2,0%
0,60
0,60
0,45
①

CREATE VALUE KFT.
1135 Budapest XIII. Jász utca 66. III. emelet
Telefon: +36-20-253-9649 Fax: +36-1-700-2486
E-mail: info@cvmail.hu Web oldal: www.createvalue.hu

MEGBÍZÓ: **NYÍREGYHÁZA VÁROS ÖNKORMÁNYZATA**

DÁTUM: 2017.11.17.

MUNKA CÍME:
Kerékpáros létesítmény Nyíregyháza, Debreceni út (Kígyó utcától) - Tünde utca - Kállói út
- Kert u. és Kállói út - Csárda utca közötti szakaszon
KIVITELI TERV

TERVSZÁM: P-1142

RAJZ CÍME:
Mintakeresztszelvények 1.
1-1 - 9-9 mintakeresztszelvények

RAJZ SZÁM: UK-4.1/2M

MÉRETARÁNY: 1:50

TERVEZŐ: Horváth László

TERVEZŐ: Simon Gábor
KÉ-K 01-16188

TERVEZŐ: Petroczki Zsófia
Petroczki Zsofia

VEZETŐ TERVEZŐ: Dobrocsi Tamás
KÉ-T 13-3416

Ez a terv a Create Value Kft. szellemi tulajdona, melynek védelmét jogszabály biztosítja.
Felhasználása csak a tárgyra vonatkozó szerződés keretein belül lehetséges.